es

MANUAL DE USUARIO

Lavadora Carga Frontal

Capacidad Lavado 12,0 kg

- Eficiencia
- Bloqueo niños
- Display LED
- Agua Fría
- Pre Lavado
- Varios Programas
- Tambor Inox

INVERTER QUATTRO

HealthGuard

AUTOCLEAN

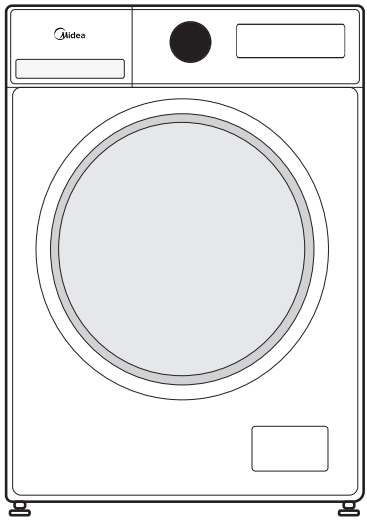

MF110W120B/T

www.midea.com/cl

Advertencia: Antes de usar este producto, lea cuidadosamente este manual y guárdelo para futuras consultas.
El diseño y las especificaciones están sujetas a cambios sin previo aviso para la mejora del producto.
Consulte con su distribuidor o fabricante para más detalles.

CARTA DE AGRADECIMIENTO

¡Gracias por elegir Midea! Antes de usar su nuevo producto de Midea, lea detenidamente este manual para asegurarse de que sabe cómo operar las características y funciones que ofrece su nuevo aparato de manera segura.

CONTENIDO

CARTA DE AGRADECIMIENTO 01

INSTRUCCIONES DE SEGURIDAD 02

ESPECIFICACIONES 06

DESCRIPCIÓN DEL PRODUCTO 07

GUÍA DE INICIO RÁPIDO 08

INSTALACIÓN DEL PRODUCTO 11

INSTRUCCIONES DE OPERACIÓN 15

LIMPIEZA Y MANTENIMIENTO 25

SOLUCIÓN DE PROBLEMAS 29

MARCAS COMERCIALES, DERECHOS DE AUTOR Y DECLARACIÓN LEGAL 30

ELIMINACIÓN Y RECICLAJE 31

AVISO DE PROTECCIÓN DE DATOS 32

TARJETA DE GARANTÍA 33



Lea todas las instrucciones y explicaciones antes de usar. Siga las instrucciones cuidadosamente. Mantenga las instrucciones de operación a mano para su uso posterior. Si el electrodoméstico se vende o se transfiere, asegúrese de que el nuevo propietario siempre reciba estas instrucciones de operación.

INSTRUCCIONES DE SEGURIDAD

Uso Previsto

El producto está destinado únicamente para uso doméstico y para textiles en cantidades domésticas aptas para lavar. Este aparato es solo para uso en interiores y no está diseñado para uso empotrado. Úselo únicamente según estas instrucciones. El aparato no está diseñado para uso comercial.

Cualquier otro uso se considera impropio. El productor no se hace responsable de los daños o lesiones que puedan resultar de ello.

Este aparato está diseñado para uso doméstico y aplicaciones similares tales como:

- Áreas de cocina para el personal en tiendas, oficinas y otros entornos de trabajo;
- Casas rurales;
- Por clientes en hoteles, moteles y otros entornos de tipo residencial;
- Entornos tipo alojamiento y desayuno;
- Áreas de uso común en bloques de viviendas o en lavanderías.

Explicación de Símbolos

	PELIGRO Este símbolo indica que existen peligros para la vida y la salud de las personas debido a un gas extremadamente inflamable.
	ADVERTENCIA DE TENSIÓN ELÉCTRICA Este símbolo indica que existe peligro para la vida y la salud de las personas debido a la tensión.
	ADVERTENCIA La palabra de advertencia indica un peligro con un nivel de riesgo medio que, si no se evita, puede provocar la muerte o lesiones graves.
	PRECAUCIÓN La palabra de advertencia indica un peligro con un grado de riesgo bajo que, si no se evita, puede provocar lesiones leves o moderadas.
	NOTA La palabra de advertencia indica información importante (por ejemplo, daños a la propiedad), pero no peligro.
	OBSERVAR INSTRUCCIONES Este símbolo indica que un técnico de servicio solo debe operar y mantener este aparato de acuerdo con las instrucciones de funcionamiento.

Lea detenidamente la siguiente información de seguridad y sígala estrictamente para minimizar el riesgo de incendio o explosión, choque eléctrico y para evitar daños materiales, lesiones personales o pérdida de vidas. No seguir estas instrucciones anulará cualquier garantía.
Este electrodoméstico no está destinado a ser utilizado por personas (incluidos niños) con capacidades físicas, sensoriales o mentales reducidas, o falta de experiencia y conocimiento, a menos que hayan recibido supervisión o instrucción sobre el uso del electrodoméstico por una persona responsable de su seguridad.

⚠ ADVERTENCIA: Peligro de descarga eléctrica

- Si el cable de alimentación está dañado, debe ser reemplazado por el fabricante, su agente de servicio o persona calificada similar, a fin de evitar riesgos.
- Si la máquina está dañada, no debe ser operada a menos que sea reparada por el fabricante, su agente de servicio o personas calificadas similares.
- ¡Riesgo de descarga eléctrica!
- El aparato puede ser utilizado por niños de 8 años o más y por personas con capacidades mentales, físicas o sensoriales reducidas o limitadas, o carentes de experiencia y conocimiento si han recibido formación o supervisión sobre el uso seguro del aparato y comprenden los peligros que implica. Los niños no pueden jugar con el aparato. La limpieza y el mantenimiento a realizar por el usuario no deben realizarlo los niños sin supervisión.
- Se debe vigilar a los niños para que no jueguen con el aparato.
- Los niños menores de 3 años deben mantenerse alejados del aparato o ser supervisados continuamente.
- Los animales y los niños pueden subirse a la máquina. Compruebe la máquina antes de cada operación.
- Prohibido a subir o sentarse sobre el aparato.

Ubicación de Instalación y Entorno

- Todas las sustancias de lavado y adicionales deben guardarse en un lugar seguro donde fuera del alcance de los niños.
- No instale la máquina sobre una alfombra.
- La obstrucción de las aberturas por una alfombra puede dañar la máquina.
- Mantenga el aparato alejado de fuentes de calor y luz solar directa para evitar que las piezas de plástico y goma se corroan.
- No utilice el aparato en ambientes húmedos o habitaciones que contengan gas explosivo o cáustico. En caso de fugas o salpicaduras de agua, deje que el aparato se seque al aire libre.
- El aparato no debe instalarse detrás de una puerta con cerradura, una puerta corredera o una puerta con bisagra que está en el lado opuesto al de la máquina.
- No utilice la máquina en habitaciones con una temperatura inferior a 5°C. Esto puede causar daños en algunas partes. Si es inevitable, asegúrese de vaciar completamente el agua del aparato después del uso (Ver Mantenimiento - Limpieza del filtro de la bomba de drenaje) para evitar daños causados por las heladas.
- Nunca use aerosoles o sustancias inflamables en las proximidades inmediatas del aparato.

Instalación

- Retire todo el material de embalaje y los tornillos de transporte antes de utilizar el aparato.
  De lo contrario, pueden causar daños graves.
- Este aparato está equipado con una sola válvula de entrada y se puede conectar únicamente al suministro de agua fría.
- La toma de corriente debe ser accesible después de la instalación.
- Antes de lavar la ropa por primera vez, el producto se debe operar una vez a través de todos los procedimientos sin ropa adentro.
- Antes de usar la máquina, se debe calibrar el producto.
- No coloque ningún objeto excesivamente pesado sobre el aparato, como recipientes de agua o dispositivos de calentamiento.

INSTRUCCIONES DE SEGURIDAD

- Deben usarse los juegos de mangueras nuevos suministrados del aparato y los juegos de mangueras viejos deben dejarse de su uso.
- Presión máxima de agua de entrada de 1 MPa. Presión mínima de entrada de agua 0,05 MPa.

Conexión Eléctrica

- Asegúrese de que el cable de alimentación no quede atrapado por la máquina, de lo contrario puede dañarse.
- Conecte el producto a una toma de corriente a tierra protegida por un fusible que cumpla con los valores de la tabla “Especificaciones técnicas”. La instalación de la conexión a tierra debe realizarla un electricista calificado. Asegúrese de que la máquina esté instalada en conformidad con las normativas locales.
- Las conexiones eléctricas y de agua deben ser realizadas por un técnico calificado en conformidad con las instrucciones del fabricante y las normas de seguridad locales.

⚠ ADVERTENCIA:

- No use múltiples enchufes o cables de extensión.
- El aparato no debe tener un dispositivo de interruptor externo, como un temporizador, ni conecta con un circuito que se enciende y apaga regularmente.
- No desenchufe el enchufe de la toma de corriente si hay gas inflamable alrededor.
- Nunca desconecte el enchufe con las manos mojadas.
- Saque el enchufe por la base, no tirando del cable.
- Si no se está utilizando, desenchufe siempre el aparato .

Conexiones de Agua

- Verifique las conexiones de los tubos de entrada de agua, el grifo de agua y la manguera de salida para detectar posibles problemas debido a cambios de presión del agua. Si las conexiones se aflojan o tienen fugas, cierre el grifo de agua y repárelas.
- No utilice el aparato antes de que las tuberías y mangueras hayan sido instaladas correctamente por personas calificadas.
- La puerta de vidrio puede ser muy caliente durante la operación. Mantenga a los niños y las mascotas alejados de la máquina mientras esté en funcionamiento.
- Las mangueras de entrada y salida de agua deben instalarse de forma segura y permanecer intactas.
- De lo contrario, pueden producirse fugas de agua.
- No retire el filtro de la bomba de drenaje cuando todavía haya agua en el aparato. Pueden salir grandes cantidades de agua y tener la existencia de riesgo de quemaduras debido al agua caliente.

Operación y Mantenimiento

- Nunca utilice disolventes inflamables, explosivos o tóxicos. No utilice gasolina, alcohol, etc. como detergentes. Seleccione solo detergentes que sean adecuados para el lavado a máquina.
- Asegúrese de que todos los bolsillos estén vacíos. Los elementos afilados y rígidos como monedas, broches, clavos, tornillos, piedras, etc. pueden causar daños graves a la máquina.
- Retire todos los objetos de los bolsillos, como encendedores y fósforos, antes de usar el aparato. Enjuague minuciosamente las prendas que se hayan lavado a mano.
- Antes de realizar el secado en el aparato, deben lavarse en caliente con una cantidad extra de detergente, en caso de que los artículos se hayan ensuciado con sustancias como aceite de cocina, acetona, alcohol, gasolina, queroseno, quitamanchas, trementina, cera y quitaceras.
- Los artículos que contengan goma espuma (espuma de látex), gorros de ducha, tejidos impermeables, artículos con respaldo de goma y ropa o almohadas con almohadillas de goma espuma no se deben lavar en la máquina.
- Deben usarse suavizantes de telas o productos similares como se recomienda en sus instrucciones.
- Nunca intente abrir la puerta a la fuerza.
- La puerta se desbloqueará poco después del final de un ciclo.
- No cierre la puerta con demasiada fuerza. Si le resulta difícil cerrar la puerta, verifique que la ropa esté colocada y distribuida correctamente.
- Desenchufe siempre el aparato y cierre el grifo del agua antes de la limpieza y el mantenimiento y posterior a cada uso.
- No vierta agua por encima del aparado para la limpieza. ¡Riesgo de descarga eléctrica!
- Las reparaciones solo deben ser realizadas por el fabricante, su agente de servicio o personas calificadas de manera similar para evitar un peligro.
- El productor no será responsable de los daños causados por la intervención de personas no autorizadas.

Transporte

- Antes del transporte:
  - Los pernos deben ser reinstalados en la máquina por una persona especializada.
  - El agua acumulada debe drenarse fuera de la máquina.
- Este aparato es pesado. Transporte con cuidado. Nunca sujete ninguna parte sobresaliente de la máquina al levantarla. La puerta de la máquina no se puede utilizar como tirador.

Modelo	Capacidad de lavado
MF110W120B/T	12,0kg

ESPECIFICACIONES

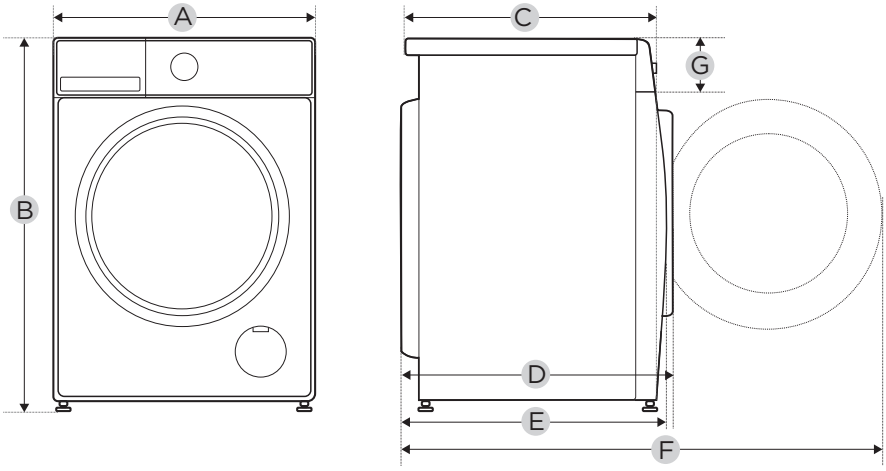

Modelo	MF110W120B/T
Fuente de Alimentación	220-240V~,50Hz
Máxima Corriente	10A
Presión de Agua Estándar	0.05MPa~1MPa
Capacidad de Lavado	12,0kg
Dimensión	
A	595mm
B	850mm
C	535mm
Peso	61kg
Potencia Nominal	1950W
Dimensión de Referencia	
D	595mm
E	565mm
F	1030mm
G	152mm

DESCRIPCIÓN DEL PRODUCTO

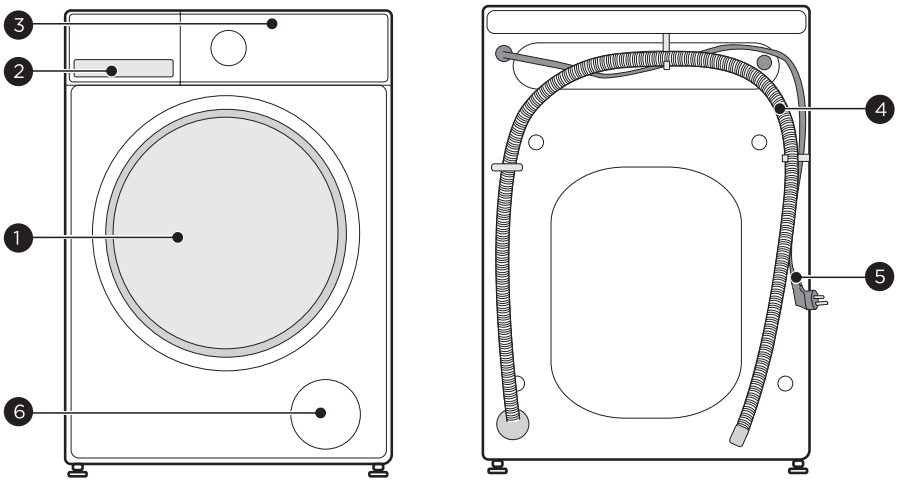

1	Puerta	4	Manguera de drenaje
2	Dispensador de detergente	5	Cable de alimentación eléctrica
3	Panel de control	6	Compartimiento del filtro

NOTA

La imagen del producto es solo para ilustración, consulte el producto real como referencia.

Accesorios

4 x Tapones de cubierta	1 x Manguera de suministro de agua fría	1 x Manual de Usuario
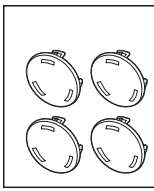		

GUÍA DE INICIO RÁPIDO

⚠ PRECAUCIÓN

- Antes de lavar, asegúrese de que la lavadora esté instalada correctamente.
- Su aparato fue revisado minuciosamente antes de salir de fábrica. Para eliminar el agua residual y neutralizar los posibles olores, se recomienda limpiar su aparato antes del primer uso. Por este motivo, inicie el programa Algodón a 90°C sin ropa ni detergente.

⚠ Calibración

Se recomienda calibrar la máquina, para que proporcione el mejor rendimiento.
El aparato puede detectar la cantidad de ropa cargada. Esta función optimiza el rendimiento del producto minimizando el consumo de energía y agua, lo que le permite ahorrar tiempo y dinero. Por esta razón, se recomienda calibrar el aparato para un mejor uso.

1- Retire todos los accesorios del tambor y cierre la puerta;

2- Inserte el enchufe de red en la toma de corriente;

3- Encienda la lavadora y pulse “Extra Rinse (Aclarado extra)” y “Spin (Centrifugado)” simultáneamente durante 10 segundos hasta que aparezca “t19”;

4- Pulse [▷||] para encender el aparato, y espere hasta que se muestra “---”, y luego se muestra “***” (como “126”) para indicar la velocidad del tambor en tiempo real. Cuando el número alcanza un cierto valor (dejar de cambiar), significa que la lavadora se calibró correctamente.

1. Antes del lavado

1. Conectar

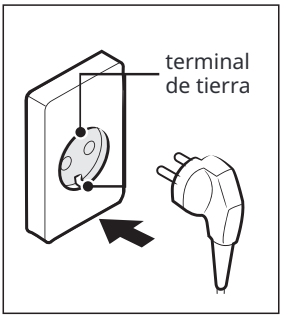

2. Abrir la llave

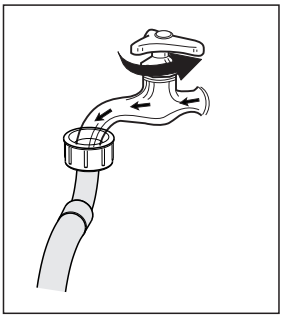

3. Cargar

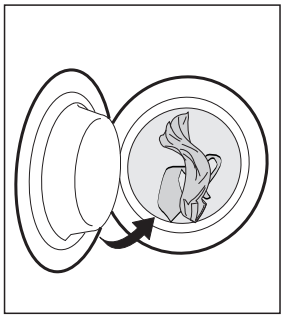

4. Cerrar la puerta

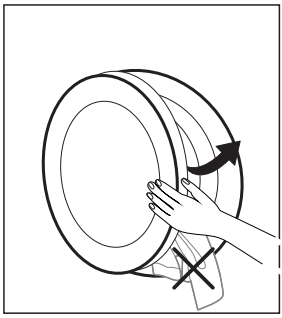

5. Agregar detergente

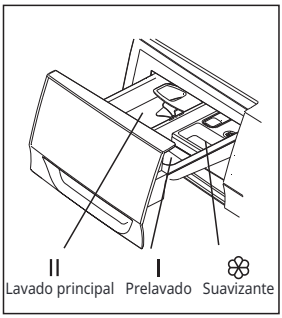

NOTA

- El detergente debe agregarse en el compartimento I si se selecciona la función de prelavado.
- Al cerrar la puerta, asegúrese de que su ropa no quede atrapada entre el anillo de sellado y la puerta de la máquina para evitar fugas de agua causadas por tirar y dañar el anillo de sellado durante el funcionamiento.

2. Lavado

1. Seleccionar programa

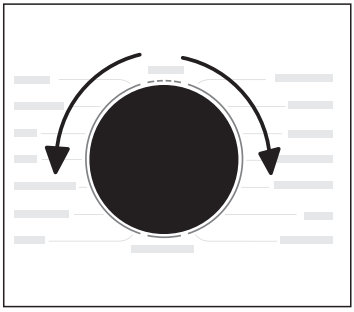

2. Seleccionar función o mantener ajustes predeterminados

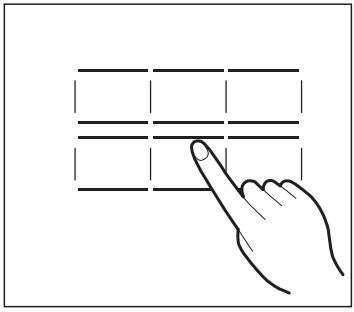

3. Presionar Inicio/Pausa para comenzar el programa

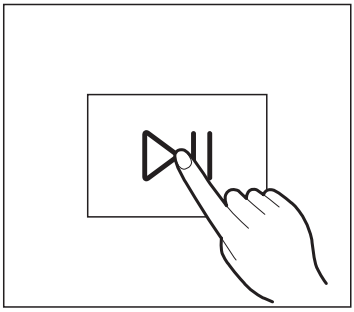

NOTA

1: Si se selecciona predeterminado, se puede omitir el paso 2.
2: El gráfico de línea de botones de función es solo de referencia, por favor consulte el producto real como estándar.

3. Después del lavado

La señal sonora suena y se muestra “Fin” en la pantalla.

INSTALACIÓN DEL PRODUCTO

Herramientas Necesarias en Caso de Instalación por Sí Mismo (no incluidas)

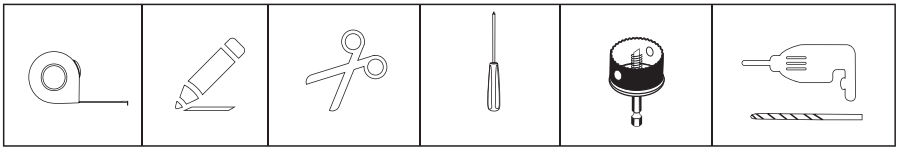

Área de Instalación

ADVERTENCIA

- ¡La estabilidad es importante para evitar que el producto se mueva!
- Asegúrese de que la máquina esté nivelada y estable.
- Asegúrese de que el producto no se apoye sobre el cable de alimentación.
- Asegúrese de mantener las distancias mínimas de las paredes como se muestra en la imagen

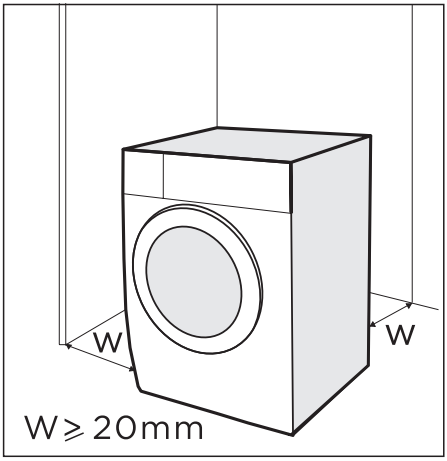

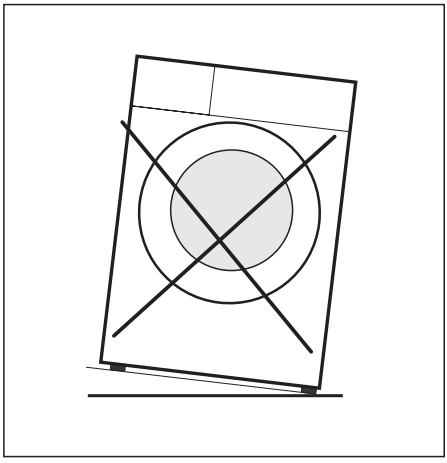

Antes de instalar la máquina, se seleccionará la ubicación caracterizada de la siguiente manera:

1. Superficie rígida, seca y nivelada
2. Evite la luz solar directa
3. Ventilación suficiente
4. La temperatura ambiente es superior a 5 °C
5. Manténgase alejado de fuentes de calor como aparatos de carbón o gas.

Desembalaje de la Máquina

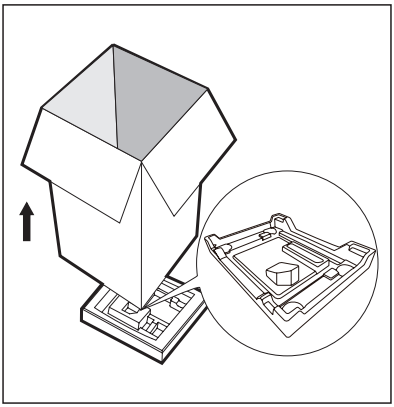

ADVERTENCIA

- El material de embalaje (por ejemplo, membranas, espuma de poliestireno) puede ser peligroso para los niños.
- ¡Existe riesgo de asfixia! Mantenga todo el embalaje fuera del alcance de los niños.

1. Retire la caja de cartón y el embalaje de espuma de poliestireno.
2. Levante la máquina y retire el embalaje de base.
3. Retire la cinta que sujeta el cable de alimentación y la manguera de drenaje.
4. Retire la manguera de entrada del tambor.

Retire los Pernos de Transporte

ADVERTENCIA

Debe quitar los pernos de transporte de la parte trasera antes de usar el producto.

1. Afloje los 4 tornillos de transporte con una llave.
2. Retire los pernos, incluidas las piezas de goma, y guárdelos para el uso en el futuro.
3. Cierre los orificios con las tapas de la cubierta.

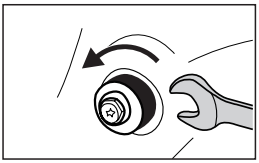
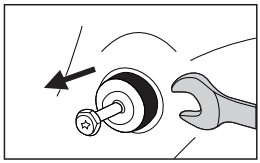
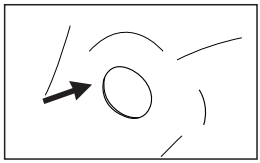

Nivelación de la Máquina

ADVERTENCIA

Las tuercas de bloqueo de las cuatro patas deben atornillarse firmemente contra la carcasa.

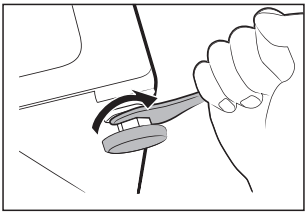

1. Afloje la contratuerca.
2. Gire el pie hasta que llegue al suelo.
3. Ajuste las patas y bloquee las tuercas con una llave.
   Asegúrese de que la máquina esté nivelada utilizando un nivel de burbuja.

Conecte la Manguera de Suministro de Agua

ADVERTENCIA

Para evitar fugas o daños por agua, siga las instrucciones de este capítulo.

- No retuerza, aplaste ni modifique la manguera de entrada de agua.

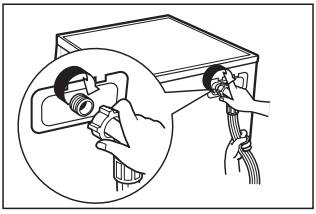

Conecte la manguera de suministro de agua a la válvula de entrada de agua y un grifo de agua fría como se indica.

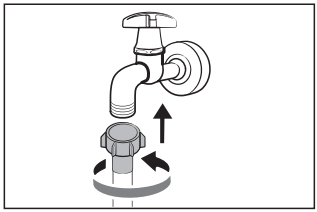

NOTA

- Conéctese manualmente, no utilice herramientas. Compruebe si las conexiones están apretadas.

Manguera de Drenaje

ADVERTENCIA

- No retuerza ni alargue la manguera de drenaje.
- Coloque la manguera de drenaje correctamente; de lo contrario, podrían producirse daños debido a una fuga de agua.
- No está permitido quitar la hebilla del tubo de drenaje.

Hay dos formas de colocar el extremo de la manguera de drenaje:

1. Ponlo en el abrevadero.

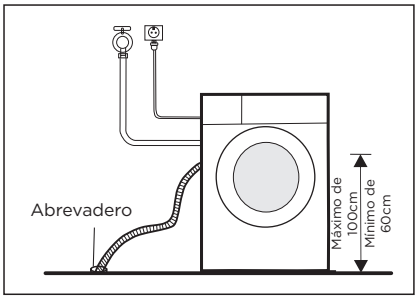

2. Conéctelo a la tubería de drenaje de derivación del canal.

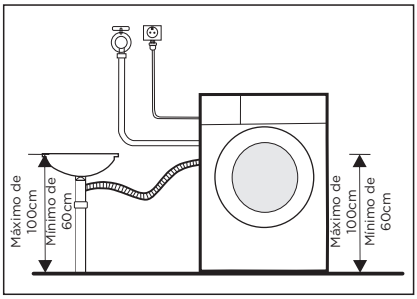

INSTRUCCIONES DE OPERACIÓN

Antes de Cada Lavado

- La temperatura ambiente de la lavadora debe ser de 5-40°C. Si se usa por debajo de 0°C, la válvula de entrada y el sistema de drenaje pueden dañarse. Si la máquina se instala bajo la condición de congelación, se debe ser trasladada a un lugar con temperatura ambiente normal para garantizar que la manguera de suministro de agua y la manguera de drenaje se puedan descongelar antes de su uso.
- Consulte las etiquetas de cuidado de la ropa y las instrucciones de uso del detergente antes de lavar. Use el detergente que no haga espuma o que haga menos espuma adecuado para la máquina correctamente.

1. Saque todos los artículos del embalaje

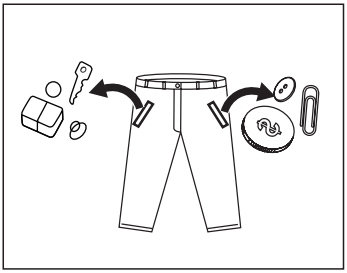

2. Clasifique la ropa según el color y el tipo de tejido

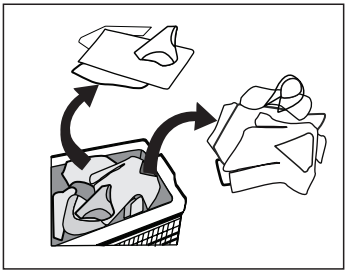

3. Ate las tiras y cinturones textiles largos, cierre las cremalleras y abotone

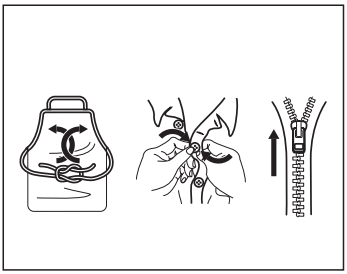

4. Coloque los artículos pequeños en una bolsa de lavandería.

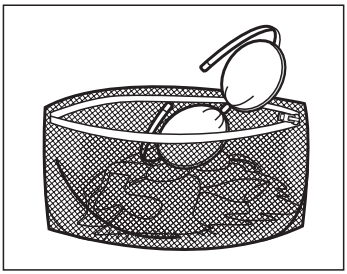

ADVERTENCIA

- No lave ni seque artículos que se hayan limpiado, lavado, remojado o tocado con sustancias combustibles o explosivas como cera, aceite, pintura, gasolina, alcohol, queroseno y otros materiales inflamables.
- Lavar una sola pieza de ropa puede crear fácilmente una gran excentricidad. Por lo tanto, se sugiere agregar una o dos prendas más al lavado para que el Centrifugado se pueda realizar sin problemas.
- No lave, centrifugue los asientos, las alfombrillas o la ropa a prueba de agua.

Dispensador de Detergente

I Prelavado

II Lavado principal

Suavizante

Suelte el botón para sacar el dispensador

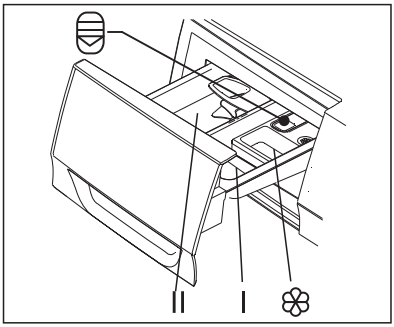

⚠ PRECAUCIÓN

- Solo es necesario añadir detergente en "compartimento I" después de seleccionar la función de Prelavado.

Programa	I	II / 💧	❀
ALGODÓN	○	●	○
SINTÉTICOS	○	●	○
ECO 40-60		●	○
MIX	○	●	○
VAQUEROS	○	●	○
LANA		●	○
SOLO CENTRIFUGADO			
LIMPIEZA TAMBOR			

Programa	I	II / 💧	❀
ENJUAGUE Y CENTRIFUGADO			○
CUIDADO DE ALERGIAS	○	●	○
CUIDADO VAPOR	○	●	○
ROPA CAMA	○	●	○
20°C		●	○
DELICADO		●	○
RÁPIDO 45′		●	○
RÁPIDO 15′		●	○

● Procesos indispensables ○ Procesos opcionales

Recomendación de detergente

Detergente de lavado recomendado	Tipo de ropa y textil	Ciclos de lavado	Temperatura del lavado °C
Detergente de alta resistencia con agentes blanqueadores y abrillantadores ópticos	Ropa blanca hecha de algodón o lino resistente a la ebullición	ALGODÓN, ECO 40-60	40/60
Detergente de color sin agentes blanqueadores y abrillantadores ópticos	Ropa de color hecha de algodón o lino	ALGODÓN	20/40
Detergente de color o suave sin abrillantadores ópticos	Ropa de color hecha de fibras fáciles de cuidar o materiales sintéticos	ALGODÓN, SINTÉTICOS	20/40
Detergente suave para lavado	Textiles delicados, seda, viscosa	SINTÉTICOS	20
Detergente especial para lana	Lana	LANA	20/40

NOTA

- El detergente o aditivo aglomerante o viscoso se puede diluir en un poco de agua antes de verterlo en el dispensador de detergente, para evitar que su entrada se bloquee y provoque un desborde de agua.
- Elija el tipo de detergente adecuado para obtener un rendimiento máximo de lavado y un consumo mínimo de agua y energía.
- Para lograr el mejor resultado de limpieza, es importante una dosificación adecuada de detergente.
- Utilice una cantidad reducida de detergente si el tambor no está completamente lleno.
- Ajuste siempre la cantidad de detergente a la dureza del agua, si el agua del grifo es blanda, use menos detergente.
- Dosifique de acuerdo con lo sucia que esté su ropa, la ropa menos sucia requiere menos detergente.
- Altamente concentrado (detergente compacto) requiere una dosificación particularmente precisa.

Los siguientes síntomas son un signo de sobredosis de detergente:

- formación de espuma pesada
- mal resultado de lavado y aclarado

Los siguientes síntomas son un signo de una dosis insuficiente de detergente:

- la ropa se vuelve gris
- acumulación de depósitos de cal en el tambor, el elemento calefactor y / o la ropa

Panel de control

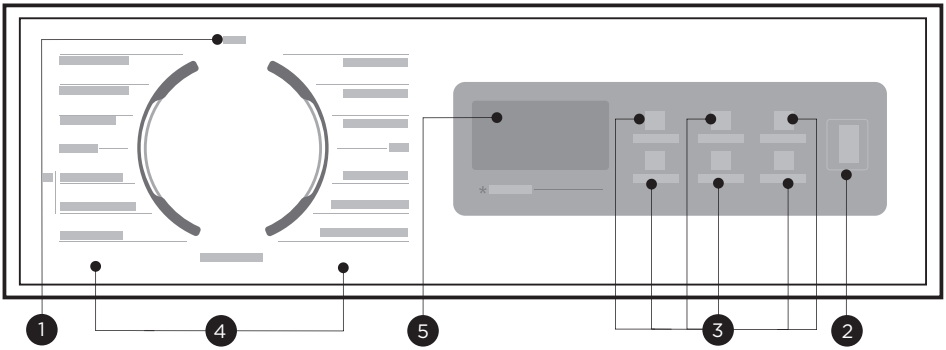

1 APAGADO

Apague el electrodoméstico.

2 Inicio/Pausa

Inicie o pause su programa.

3 Opción

Esto le permite seleccionar funciones adicionales.

4 Programas

Disponibles según el tipo de ropa.

5 Pantalla

La pantalla muestra configuraciones, tiempo restante estimado, opciones y mensajes de estado.

NOTA

- La tabla es solo de referencia, consulte el producto real como estándar.

Pantalla

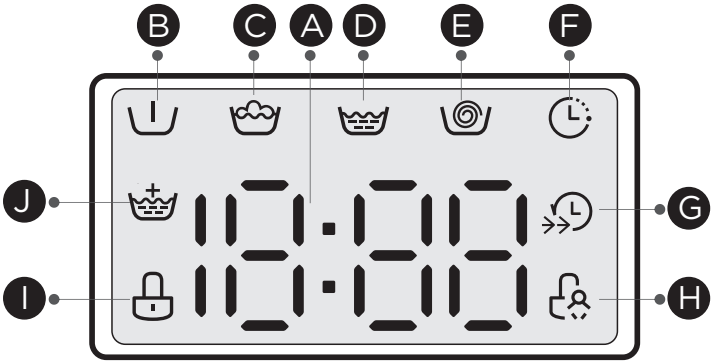

A Pantalla	
Tiempo de lavado t25 Velocidad 400 Fin End	Tiempo diferido 2H Error E30 Temp. 30
B Prelavado	**C** Lavado
D Enjuague	**E** Centrifugado
F Fin diferido	**G** Turbo
H Bloqueo infantil	**I** Bloqueo de Puerta
J Enjuague Extra	

Programas

Programa	Carga (kilogramo)	Tiempo predeterminado(h:min)
	12.0	12.0
ALGODÓN	12.0	3:00
SINTÉTICOS	5.0	2:20
ECO 40-60	12.0	3:59
MIX	12.0	1:30
VAQUEROS	12.0	1:35
LANA	2.0	1:07
SOLO CENTRIFUGADO	12.0	0:12
LIMPIEZA TAMBOR	--	1:18
ENJUAGUE Y CENTRIFUGADO	12.0	0:20
CUIDADO DE ALERGIAS	5.0	2:28
CUIDADO VAPOR	5.0	1:48
ROPA CAMA	12.0	1:48
20°C	5.0	1:01
DELICADO	2.0	0:50
RÁPIDO 45’	2.0	0:45
RÁPIDO 15’	2.0	0:15

NOTA

- Los parámetros de esta tabla son solo para referencia de usuario. Es posiblemente que los parámetros reales sean diferentes a los de la tabla mencionada anteriormente.

Los programas están disponibles según el tipo de ropa sucia.

Programas	
ALGODÓN	Textiles resistentes, textiles resistentes al calor hechos de algodón o lino.
RÁPIDO 45'/15'	Este procedimiento se establece en RAPIDO 45', presione "TURBO" para cambiar a RAPIDO 15', que es adecuado para lavar rápidamente pocas prendas no muy sucias. A veces, después de completar el procedimiento RAPIDO 15', el contenido de humedad de la ropa es alto.
SINTÉTICOS	Lave artículos sintéticos, por ejemplo: camisas, abrigos, mezclas. Al lavar textiles de punto, la cantidad de detergente debe reducirse debido a su construcción de hilo suelto y la formación fácil de burbujas.
DELICADO	Para textiles delicados y lavables, por ejemplo: seda, satén, fibras sintéticas o telas mezcladas.
VAQUEROS	Especialmente para jeans.
MIX	Carga mixta compuesta por textiles de algodón y sintéticos.
20°C	Capaz de limpiar ropa de algodón ligeramente sucia, a una temperatura nominal de 20 °C.
CUIDADO DE ALERGIAS	La lavadora puede matar efectivamente algunos alérgenos y lograr un efecto antialérgico mediante la adaptación de alta temperatura para la esterilización.
CUIDADO VAPOR	Es aplicable para lavados diarios como algodón y sintéticos. El vapor puede penetrar profundamente en las fibras, eliminando eficazmente bacterias y gérmenes, protegiendo su salud.
ROPA CAMA	Este programa está especialmente diseñado para lavar prendas voluminosas. Lanas lavables a mano o a máquina o textiles ricos en lana. Programa de lavado especialmente suave para evitar la contracción, pausas más largas del programa (los textiles descansan en el líquido de lavado).
LANA	
SOLO CENTRIFUGADO	Centrifuga y drena el agua.
ECO 40-60	Capaz de limpiar ropa de algodón normalmente sucia declarada lavable a 40 °C o 60 °C, juntas en el mismo ciclo.
LIMPIEZA TAMBOR	Especialmente diseñado en esta máquina para limpiar el tambor y el tubo. Aplica una esterilización de alta temperatura de 90 °C para hacer que el lavado de la ropa sea más ecológico. Cuando se realiza este programa, no se pueden agregar prendas o lavados adicionales. Cuando se coloca la cantidad adecuada de agente blanqueador de cloro, el efecto de limpieza del tambor será mejor. El cliente puede utilizar este programa regularmente según sea necesario.
ENJUAGUE Y CENTRIFUGADO	Enjuaga, centrifuga y drena el agua.

NOTA

- La tabla es solo de referencia, consulte el producto real como estándar.
- Cuando el programa haya terminado, "Fin" parpadeará en la pantalla. Seleccione el botón para la posición Off.

Opción

Ciclo	Temperatura predeterminada (°C)	Velocidad de centrifugado predeterminada (rpm)	Adicional
		1400	
ALGODÓN	40	1400	
SINTÉTICOS	40	1200	
ECO 40-60	--	--	
MIX	40	1400	
VAQUEROS	30	800	
LANA	40	600	
SOLO CENTRIFUGADO	--	1000	
LIMPIEZA TAMBOR	90	--	
ENJUAGUE Y CENTRIFUGADO	--	1000	
CUIDADO DE ALERGIAS	60	1000	
CUIDADO VAPOR	40	1000	
ROPA CAMA	40	1000	
20°C	20	1000	
DELICADO	30	800	
RÁPIDO 45’	20	800	
RÁPIDO 15’	Frío	800	

NOTA

- Para conocer la velocidad máxima de Centrifugado, el tiempo del programa y otros detalles del programa ECO 40-60, consulte el contenido de la página Ficha del Producto.
- La tabla muestra qué ciclo ofrece qué opciones de ajuste. Si un ajuste no es posible para un ciclo.

Velocidad de centrifugado
Cuando sea necesario, la velocidad de centrifugado se puede ajustar presionando el botón de velocidad en los siguientes pasos: 1400:0-400-600-800-1000-1200-1400

Fin diferido
1. Seleccione un programa.
2. Presione el botón [para elegir el tiempo de retraso de 0-24H.
3. Presione [Inicio/Pausa] para iniciar la operación de retraso.



Elija un programa Configuración de tiempo Inicio

Para cancelar la función de retraso, presione el botón " Fin diferido Presione el botón " antes de iniciar el programa hasta que la pantalla muestre 0 H. Si el programa ya ha comenzado, apague el electrodoméstico y luego enciéndalo y seleccione un nuevo programa.

Pre-Lavado
Función de lavado adicional antes de que comience el ciclo de lavado principal para aumentar el rendimiento de lavado.

Nota: El detergente debe ser agregado al compartimento I.

Enjuague Extra
La ropa será sometida a un enjuague extra después de seleccionar esta función.

Turbo
La función puede disminuir el tiempo de lavado.

Temp.
Cuando sea necesario, la temperatura de lavado se puede ajustar presionando el botón de temperatura en los siguientes pasos: Frío -20°C-30°C - 40°C- 60°C - 90°C.

NOTA

Contador de uso

1: Presione "TURBO" y "Fin diferido" en el panel de control simultáneamente y continuamente durante aproximadamente 5 segundos. bajo el estado de encendido y luego presione " TURBODespués de escuchar un tono válido dos veces, la pantalla del dispositivo muestra dígitos: el valor puede indicar la cantidad de veces que se ha utilizado el equipo.
2. Presione "TURBO" y "Fin diferido" en el panel de control simultáneamente y continuamente durante unos 5 segundos. y el cliente puede volver a la operación normal.

Bloqueo infantil
Para evitar una operación incorrecta por parte de los niños.



Presione [SPIN/*] simultáneamente durante 3 segundos hasta que suene el timbre. El indicador de bloqueo infantil se enciende.

PRECAUCIÓN

Cuando se activa el bloqueo infantil, la pantalla mostrará alternativamente “CL” y el tiempo restante.
Presionar cualquier otro botón hará que el indicador de bloqueo infantil parpadee.
Cuando el programa termine, "CL" y "End" se alternarán en la pantalla.

¡El bloqueo infantil desactiva la función de todos los botones excepto el botón de bloqueo infantil! ¡Solo la presión simultánea del botón [SPIN/*] puede desactivar el bloqueo infantil! ¡Desactive el bloqueo infantil antes de seleccionar un nuevo programa!

Silenciar el zumbador



Elija el programa. Presione el botón [TEMP/*botón] durante 3 segundos, el zumbador se silencia.
Para activar la función de zumbador, presione el botón nuevamente durante 3 segundos. La configuración se mantendrá hasta el próximo reinicio.

PRECAUCIÓN

- Después de silenciar la función de zumbador, los sonidos no se activarán más.

Recarga
Esta operación se puede ejecutar durante el progreso del lavado.
Cuando el tambor todavía está girando y hay una gran cantidad de agua con alta temperatura en el tambor.
El estado no es seguro y la puerta no se puede abrir con fuerza.
Para presionar [INICIO PAUSA] durante 3 segundos para recargar y comenzar la ropa agregando en la función intermedia. Por favor, siga los pasos como se indica a continuación:

1. Espere hasta que el tambor deje de girar.
2. El bloqueo de la puerta se desbloquea.
3. Cierre la puerta cuando se vuelvan a cargar las prendas y presione el botón [INICIO PAUSA].



P resione [INICIO PAUSA] 3 seg. Vuelva a cargar la ropa Inicio

PRECAUCIÓN

- No use la función de recarga cuando el nivel de agua supere el borde del tambor interior o la temperatura sea más alta.

LIMPIEZA Y MANTENIMIENTO

Limpieza y Cuidado

ADVERTENCIA

- Desenchufe siempre el aparato y cierre el grifo del agua antes de la limpieza y el mantenimiento.

Limpieza del Gabinete

El mantenimiento adecuado de la máquina puede prolongar su vida útil. La superficie se puede limpiar con detergentes neutros no abrasivos diluidos cuando sea necesario. Si hay algún desbordamiento de agua, use una toalla para limpiarlo inmediatamente. Nunca use elementos afilados para limpiar el aparato.

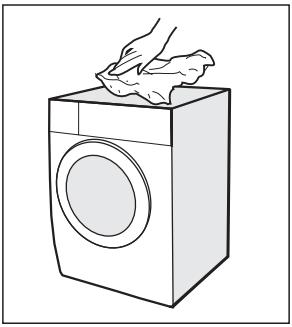

PRECAUCIÓN

- Nunca use agentes abrasivos o cáusticos. Tales como ácidos fórmicos o sus disolventes diluidos o sustancias similares, como alcohol o productos químicos.

Limpieza del Tambor

Cualquier mancha de óxido dejada dentro del tambor por artículos de metal debe eliminarse inmediatamente con detergentes sin cloro. ¡No utilice nunca lana de acero para limpiar el tambor!

NOTA

- Mantenga la ropa lejos de la máquina mientras limpia el tambor.

Limpieza de la Junta de la Puerta y el Vidrio

Limpie el vidrio y selle después de cada lavado para eliminar las pelusas y las manchas. Si se acumula pelusa, pueden producirse fugas.
Retire las monedas, botones y otros objetos del sello después de cada lavado.
Limpie el sello de la puerta y el vidrio todos los meses para garantizar el funcionamiento normal del aparato.

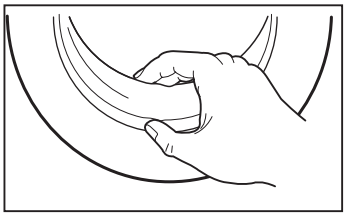

Limpieza del filtro de entrada

NOTA

- La disminución del flujo de agua es una señal de que es necesario limpiar el filtro.

1. Cierre el grifo y retire la manguera de suministro de agua.

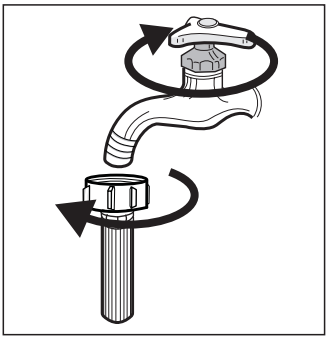

2. Limpie el filtro con un cepillo.

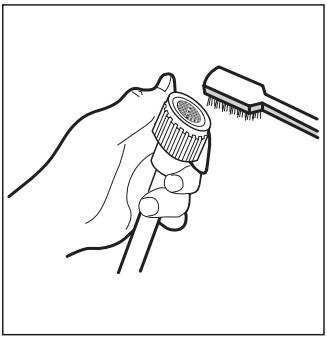

3. Desatornille la manguera de suministro de agua de la parte trasera de la máquina.

   Extraiga el filtro con unos alicates de punta larga.

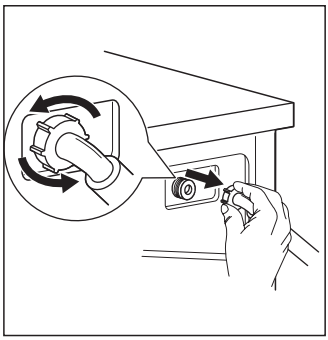

4. Utilice un cepillo para limpiar el filtro.

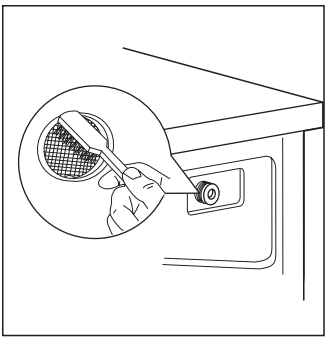

5. Vuelva a instalar el filtro en la entrada de agua y vuelva a conectar la manguera de suministro de agua.

6. Limpie el filtro de entrada cada 3 meses para asegurar el funcionamiento normal del aparato.

LIMPIEZA Y MANTENIMIENTO

Limpieza del Dispensador de Detergente

- Presione la ubicación de la flecha en la cubierta del suavizante dentro del cajón del dispensador.
- Levante el clip y saque la cubierta del suavizante y lave todas las ranuras con agua.
- Limpie el interior del hueco con un cepillo.
- Restaure la cubierta del suavizante y empuje el cajón hacia su posición.

1. Pulse el desbloqueo y retire el cajón dispensador

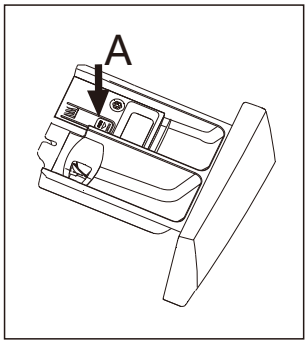

2. Limpie el cajón dispensador y la cubierta del suavizante con agua.

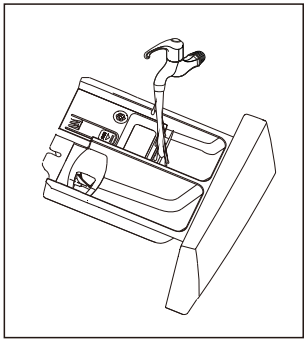

3. Limpie el hueco con un cepillo suave.

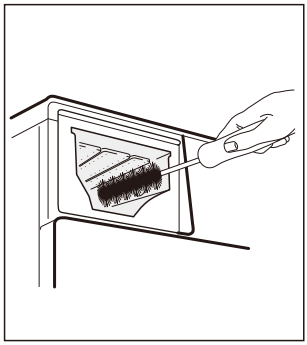

4. Inserte el cajón dispensador

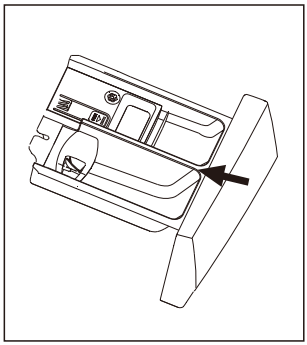

NOTA

- No utilice agentes abrasivos o cáusticos par a limpiar las piezas de plástico.
- Limpiar el dispensador de detergente cada 3 meses para asegurar el funcionamiento normal del aparato.

Limpieza del filtro de la bomba de drenaje

ADVERTENCIA

- Asegúrese de que la máquina haya terminado el ciclo de lavado y esté vacía. Apáguelo y desenchúfelo antes de limpiar el filtro de la bomba de drenaje.
- Tenga cuidado con el agua caliente. Espere a que el agua se enfríe. ¡Riesgo de quemaduras!
- Limpie el filtro periódicamente cada 3 meses para asegurar el funcionamiento normal del aparato.

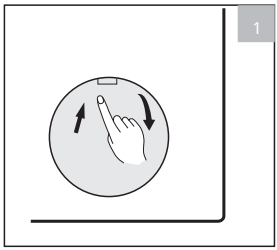

Abra la tapa inferior de la cubierta

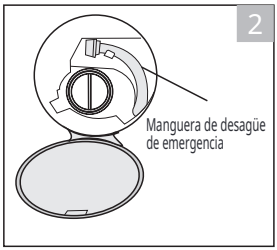

Tire de la manguera de desagüe de emergencia y retire la tapa de la manguera

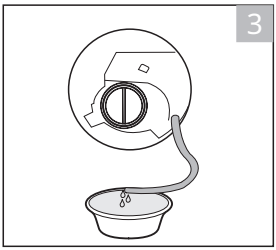

Después de que el agua salga, vuelva a colocar la manguera de desagüe

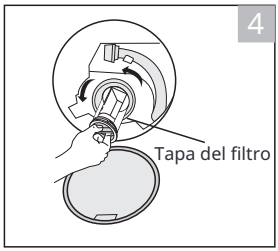

Abra el filtro girando en sentido contrario a las agujas del reloj

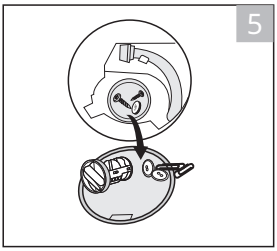

Retire la materia extraña

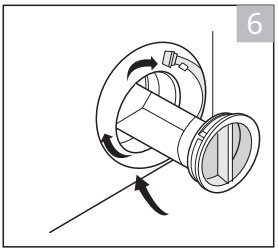

Vuelva a insertar cuidadosamente el filtro y atornille la tapa inferior en sentido horario

PRECAUCIÓN

- Asegúrese de que la tapa de la válvula y la manguera de desagüe de emergencia estén instaladas correctamente, las placas de la tapa deben insertarse alineándose con las placas del orificio, de lo contrario puede haber fugas de agua.
- Algunas máquinas no tienen manguera de desagüe de emergencia, por lo que se pueden omitir los pasos 2 y 3. Gire la tapa inferior directamente para que el agua corra hacia el lavabo.
- Cuando el electrodoméstico está en uso y dependiendo del programa seleccionado, puede haber agua caliente en la bomba. Nunca retire la tapa de la bomba durante un ciclo de lavado, espere siempre hasta que el electrodoméstico haya terminado el ciclo y esté vacío. Al reemplazar la tapa, asegúrese de volver a apretarla firmemente.

SOLUCIÓN DE PROBLEMAS

Siempre que haya un problema con el aparato, compruebe si puede solucionarlo siguiendo las tablas siguientes. Si el problema persiste, póngase en contacto con el servicio de atención al cliente.

Descripción	Posible causa	Solución
El aparato no se puede iniciar	La puerta no está cerrada correctamente. La ropa está atascada.	Cierre la puerta correctamente y reinicie. Revisa la ropa.
La puerta no se puede abrir	La protección de seguridad está activada.	Desconecte la energía y reinicie.
Fuga de agua	Las conexiones no están fijas suficientemente.	Revise y fije la tubería de entrada de agua. Revise y limpie la manguera de salida.
Residuos de detergente en el dispensador de detergente	El detergente está húmedo y / o coagulado.	Limpie y seque el dispensador de detergente.
El indicador o la pantalla no funcionan	La placa de circuito impreso o el arnés tienen problemas de conexión.	Desconecte la alimentación y compruebe si el enchufe de red está conectado correctamente.
Ruido anormal	Los pernos de fijación aún están en su lugar. El piso no es sólido ni nivelado.	Compruebe si se han quitado los tornillos de fijación. Asegúrese de que el aparato esté instalado en un piso sólido y nivelado.

Códigos de Error

Descripción	Posible causa	Solución
E30	La puerta no está cerrada correctamente.	Cierre la puerta correctamente y reinicie.
E10	Problema de inyección de agua durante el ciclo de lavado.	Compruebe si la presión del agua es lo suficientemente alta. Estire la tubería de agua. Limpiar el filtro de la válvula de entrada.
E21	Drenaje de agua con horas extraordinarias	Revise la manguera de drenaje para ver si está bloqueada.
E12	Desbordamiento de agua	Reinicie el dispositivo.
EXX	Otros	Reinicie el dispositivo. Si el problema persiste, comuníquese con el servicio de atención al cliente.

MARCAS COMERCIALES, DERECHOS DE AUTOR Y DECLARACIÓN LEGAL

Midea El logotipo, las marcas denominativas, el nombre comercial, la imagen comercial y todas las versiones de los mismos son activos valiosos de Midea Group y/o sus afiliados ("Midea"), de los cuales Midea posee marcas comerciales, derechos de autor y otros derechos de propiedad intelectual, y todo el fondo de comercio derivado del uso cualquier parte de una marca Midea. El uso de la marca comercial Midea con fines comerciales sin el consentimiento previo por escrito de Midea puede constituir una infracción de marca comercial o competencia desleal en violación de las leyes pertinentes.

Este manual ha sido creado por Midea y Midea se reserva todos los derechos de autor del mismo. Ninguna entidad o individuo puede usar, duplicar, modificar, distribuir total o parcialmente este manual, o agrupar o vender con otros productos sin el consentimiento previo por escrito de Midea.

Todas las funciones e instrucciones descritas estaban actualizadas en el momento de la impresión de este manual. Sin embargo, el producto real puede variar debido a funciones y diseños mejorados.

ELIMINACIÓN Y RECICLAJE

Instrucciones Importantes para el Medio Ambiente

Cumplimiento de la directiva WEEE y eliminación del producto de desecho:

Este producto cumple con la directiva WEEE de la UE (2012/19/UE). Este producto lleva un símbolo de clasificación de residuos de equipos eléctricos y electrónicos (WEEE).

Este símbolo indica que este producto no debe desecharse con otros desechos domésticos al final de su vida útil. El dispositivo usado debe devolverse al punto de recogida oficial para el reciclaje de dispositivos electrónicos y eléctricos. Para encontrar estos sistemas de recolección, comuníquese con las autoridades locales o el minorista donde compró el producto. Cada hogar desempeña un papel importante en la recuperación y el reciclaje de aparatos viejos. La eliminación adecuada del aparato usado ayuda a prevenir posibles consecuencias negativas para el medio ambiente y la salud humana.



Cumplimiento con la Directiva RoHS

El producto que ha comprado cumple con la Directiva RoHS de la UE (2011/65/UE). No contiene materiales nocivos y prohibidos especificados en la Directiva.

Información del empaque

Los materiales de empaque del producto están fabricados con materiales reciclables de acuerdo con nuestras Normas Ambientales Nacionales. No deseche los materiales de empaque junto con los residuos domésticos o de otro tipo. Llévelos a los puntos de recogida de material de empaque designados por las autoridades locales.



AVISO DE PROTECCIÓN DE DATOS

Para la prestación de los servicios acordados con el cliente, aceptamos cumplir sin restricciones con todas las estipulaciones de la ley de protección de datos aplicable, de acuerdo con los países acordados en los que se prestarán los servicios al cliente, así como, en su caso, el Reglamento General de Protección de Datos de la UE (RGPD).

En general, nuestro procesamiento de datos es para cumplir con nuestra obligación bajo contrato con usted y por razones de seguridad del producto, para salvaguardar sus derechos en relación con la garantía y las cuestiones de registro del producto. En algunos casos, pero solo si se garantiza la protección de datos adecuada, los datos personales pueden transferirse a destinatarios ubicados fuera del Espacio Económico Europeo.

Se proporciona más información bajo petición. Puede contactar con nuestro Departamento de Protección de Datos por **MideaDPO@midea.com.** Para ejercer sus derechos, como el derecho a oponerse al procesamiento de sus datos personales con fines de marketing directo, comuníquese con nosotros por **MideaDPO@midea.com.** Para obtener más información, siga el código QR.

Instructivo instalación Cubierta Anti-Ratas

Antes de desmontar el perno de transporte,se debe instalar Cubierta Anti-Rats.

Por favor siga las instrucciones mencionadas a continuación.

1. Incline la máquina hacia un ángulo adecuado para la instalación. El embalaje se puede utilizar debajo de la máquina para llegar al ángulo deseado. Al inclinar la máquina, asegúrese de que no se dañe.
2. Retire las cintas pegadas en los cuatro lados del panel.
3. Ajuste el panel según la dirección marcada a la posición correcta, asegúrese de que la marca "F" lleve a la parte delantera de la máquina.
4. Pegue el panel a la máquina.

Una vez finalizados todos los pasos anteriores, coloque la máquina en la posición correcta.

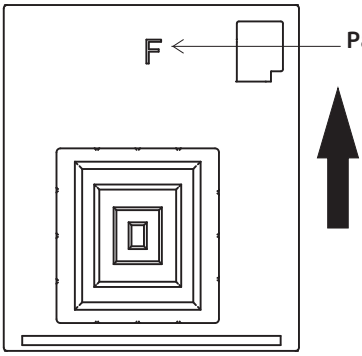

Flecha explicativa para inserción de cubierta.

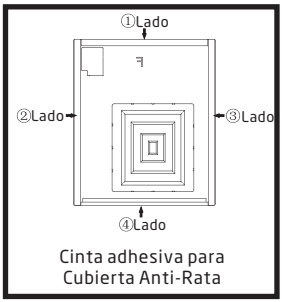

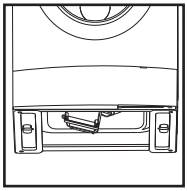

Paso 1

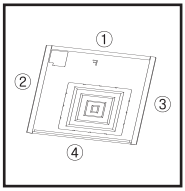

Paso 2

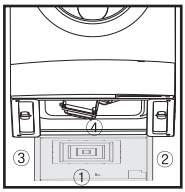

Paso 3

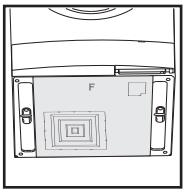

Paso 4


Midea
make yourself at home